Przekrój C-C

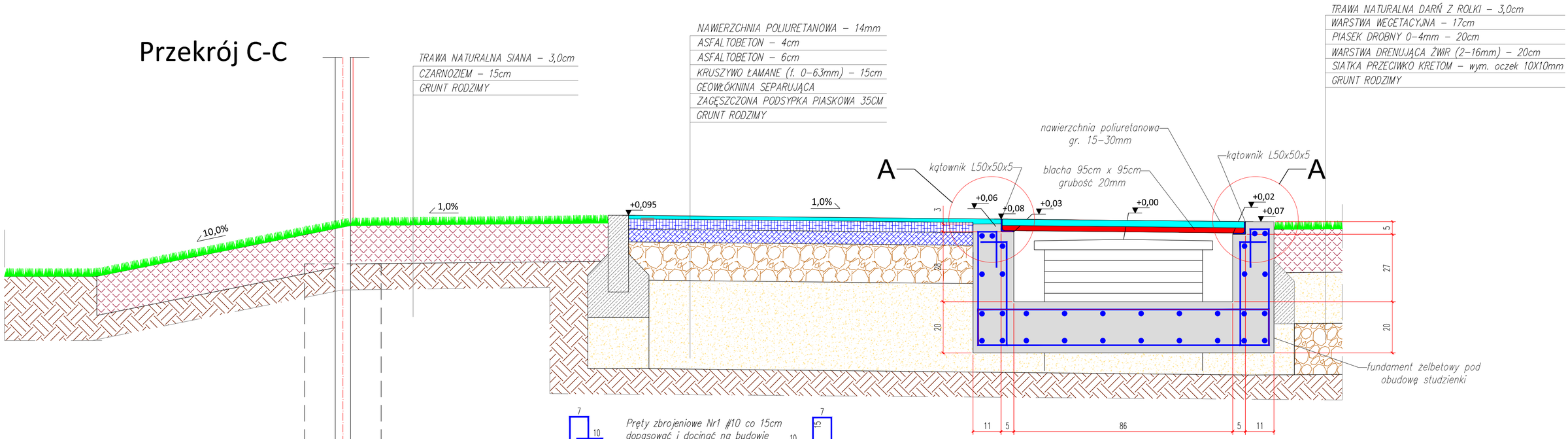

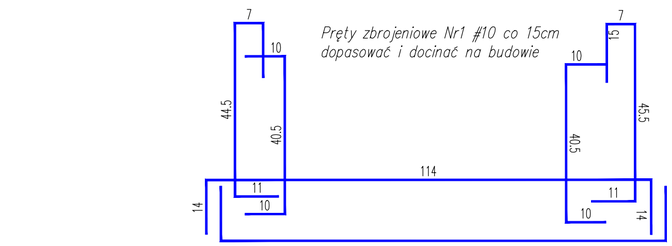

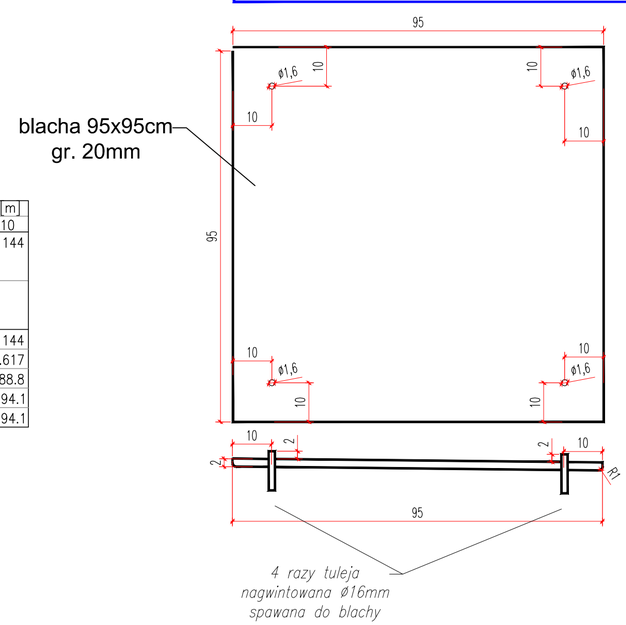

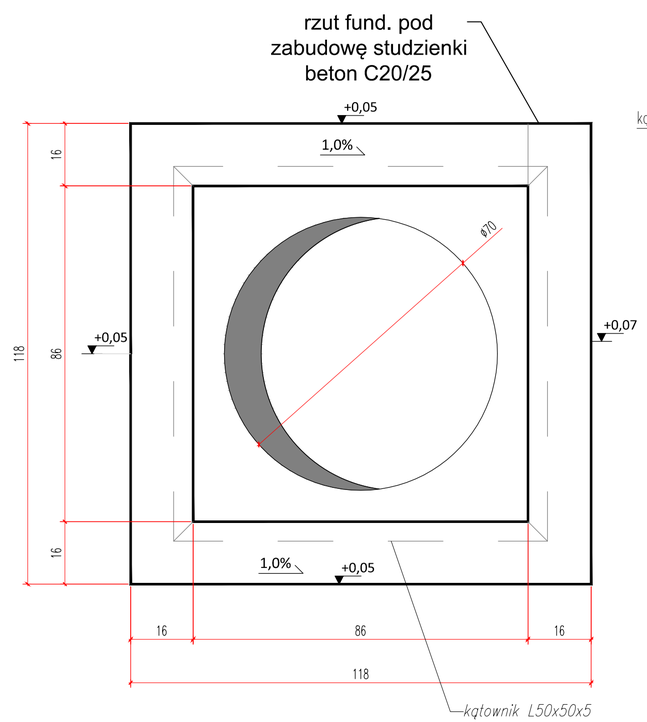

DETAL "A"

1:10

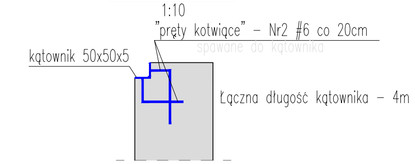

WYKAZ STALI ZBROJENIOWEJ

Nr	ø [mm]	Klasa stali	Sztuk	Kształt [cm]	Długość [cm]	Długość cał. [m] 6	Długość cał. [m] 10
1	#10	A I	12	1200	1200		144
2	#6	A I	2	1200	1200	24	
				Długość ogółem [m]		24	144
				Ciężar 1mb [kg]		0.222	0.617
				Ciężar ogółem [kg]		5.3	88.8
				Ciężar wg klas stali [kg]		(A I) 94.1	
				Ciężar razem [kg]			94.1

REWIZJA	DATA	ZMIANY I UWAGI
-	-	-

INWESTOR:
Zespoł Szkół Ogólnokształcących i Zawodowych im J. Iwaszkiewicza w Ciechanowcu
ul. Szkolna 8, 18-230 Ciechanowiec

BIURO PROJEKTOWE:
PROJEKT 6 Małgorzata Karpowicz
ul. Andrzeja Struga 8
15-198 Białystok

INWESTYCJA:
Projekt Kompleksu Boisk Sportowych Przy Zespole Szkół Ogólnokształcących i Zawodowych im. J. Iwaszkiewicza w Ciechnaowcu
ul. Szkolna 8, Ciechanowiec, dz. nr. geod. 3032

FAZA PROJEKTU:
BUDOWLANO - WYKONAWCZY

BRANŻA:
Architektoniczno - Budowlana

RYSUNEK:
PRZEKRÓJ C-C

ZESPÓŁ PROJEKTOWY

FUNKCJA	IMIĘ I NAZWISKO	UPRAWNIENIA	PODPIS
PROJEKTOWAŁ:	mgr inż Andrzej Grajter	BŁ/13/90	
OPRACOWAŁ	mgr inż. Maciej Łapiak	-	

SKALA:	DATA:	OBIEKT	FAZA	SYSTEM	POZIOM	RYSUNEK	REW.
1:10	12.2015	-	PB	-	-	A-05	-