B-1
IPE 600 (1 x)

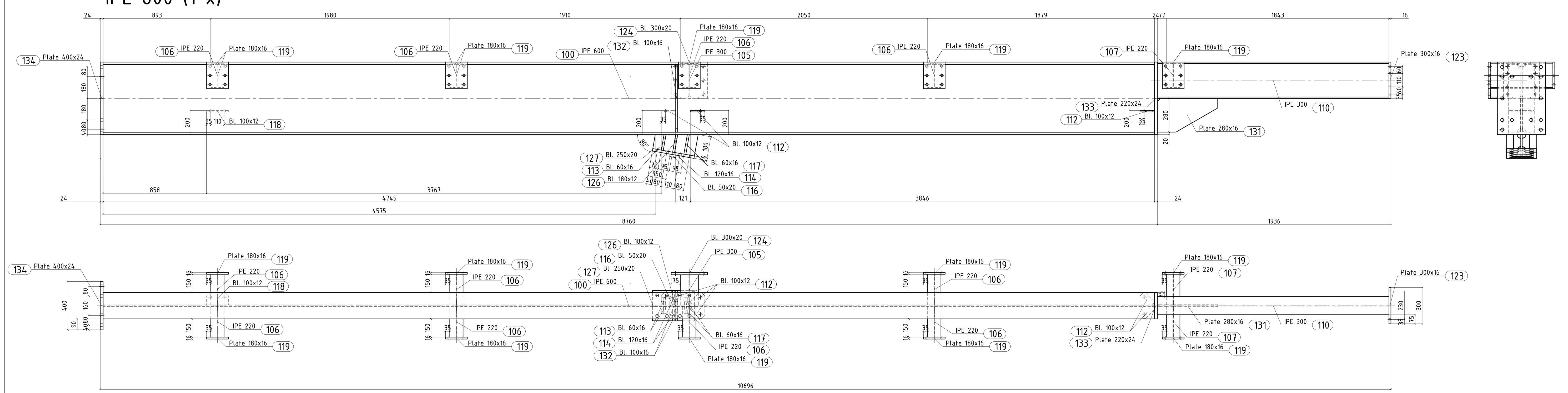

B-2
IPE 600 (1 x)

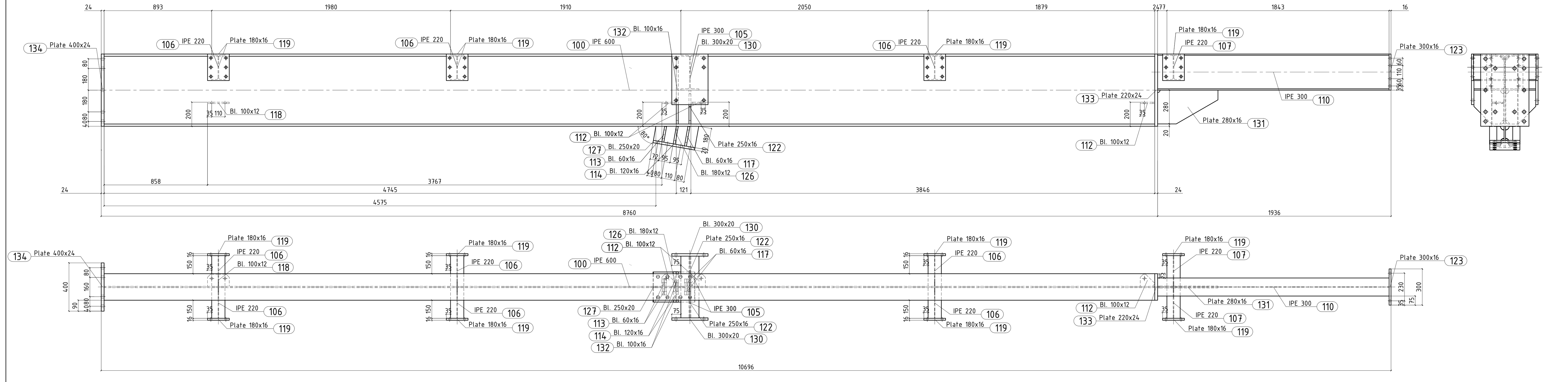

B-3
IPE 600 (1 x)

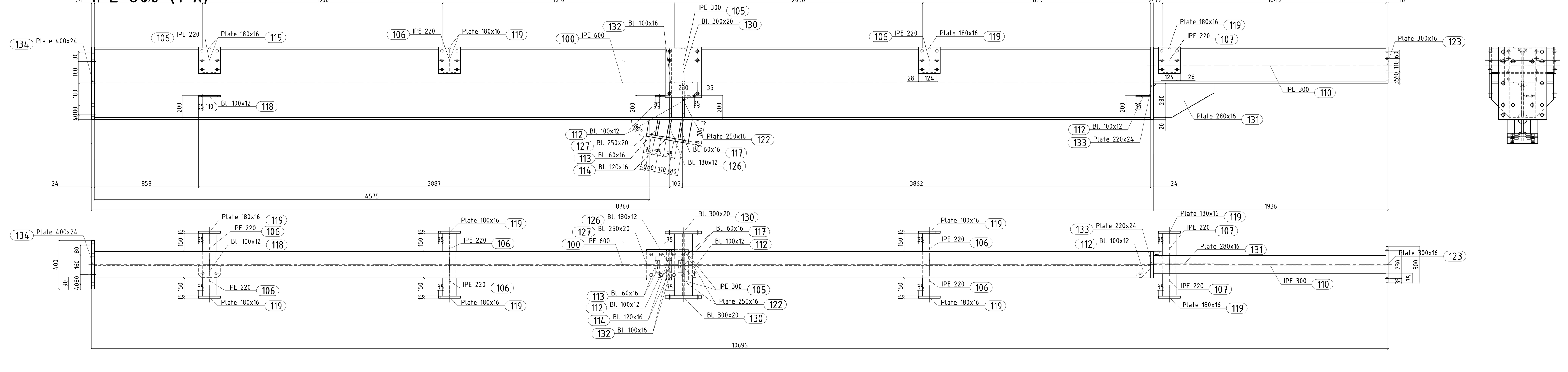

B-4
IPE 600 (1 x)

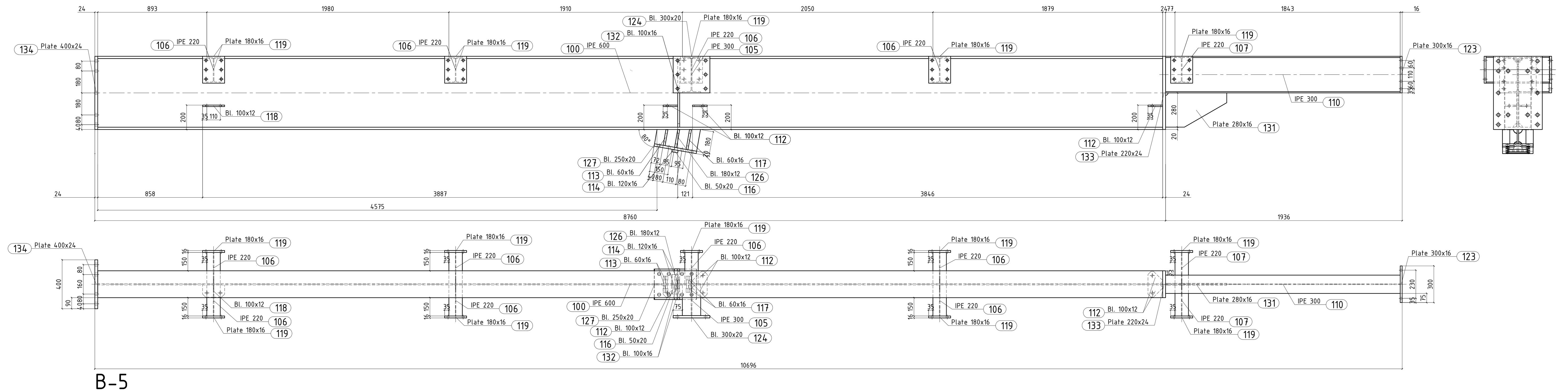

B-5
IPE 600 (2 x)

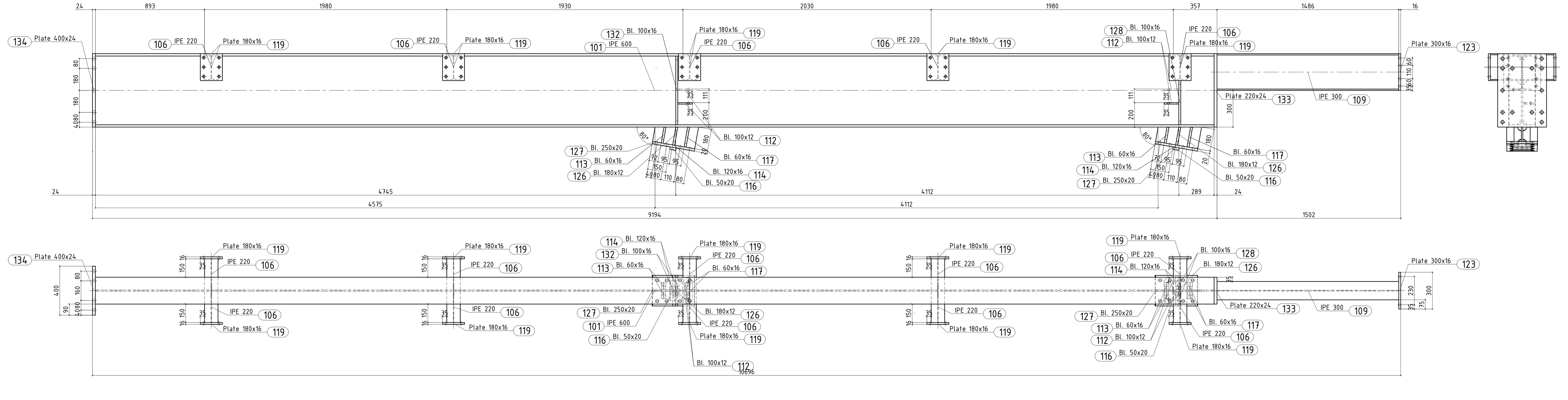

B-6
IPE 300 (2 x)

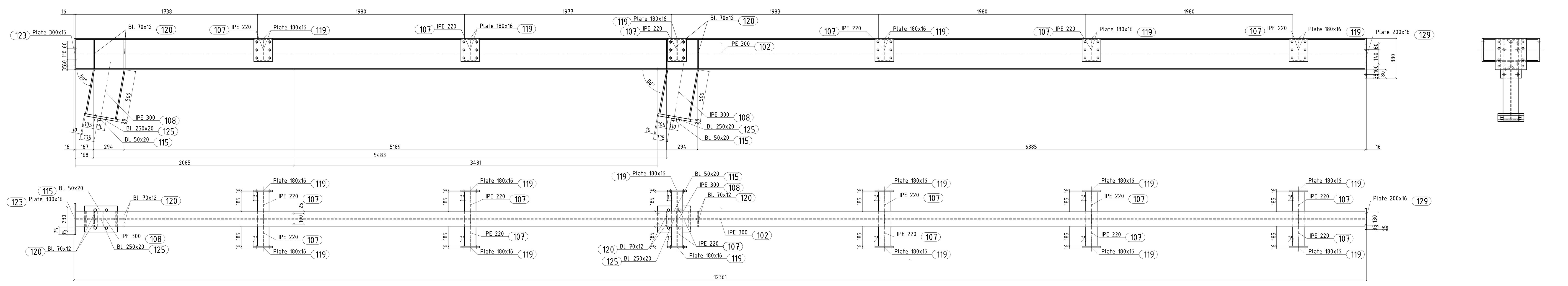

UWAGA: zabezpieczenie do R15

No.	NR POZ.	NAZWA	ILOŚĆ	DŁUGOŚĆ	WAGA	STAL
1	B-1	IPE 600	1	10695.6	1420.9	
2	100	IPE 600	1	8712.0	1060.8	S355JR
3	105	IPE 300	1	250.0	10.5	S355JR
4	106	IPE 220	7	254.0	6.6	S355JR
5	107	IPE 220	2	256.5	6.7	S355JR
6	110	IPE 300	1	1919.6	80.9	S355JR
7	112	Bl. 100x12	5	120.0	1.1	S355JR
8	113	Bl. 60x16	2	131.0	1.0	S355JR
9	114	Bl. 120x16	2	147.7	2.2	S355JR
10	116	Bl. 50x20	1	160.0	1.3	S355JR
11	117	Bl. 60x16	2	164.5	1.2	S355JR
12	118	Bl. 100x12	1	180.0	1.7	S355JR
13	119	Plate 180x16	9	220.0	5.0	S355JR
14	123	Plate 300x16	1	300.0	11.3	S355JR
15	124	Bl. 300x20	1	300.0	14.1	S355JR
16	126	Bl. 180x12	1	350.0	5.9	S355JR
17	127	Bl. 250x20	1	350.0	13.7	S355JR
18	131	Plate 280x16	1	500.0	17.6	S355JR
19	132	Bl. 100x16	2	562.0	7.0	S355JR
20	133	Plate 220x24	1	600.0	24.8	S355JR
21	134	Plate 400x24	1	600.0	45.1	S355JR
23	B-2	IPE 600	1	10695.6	1459.3	
24	100	IPE 600	1	8712.0	1060.8	S355JR
25	105	IPE 300	2	250.0	10.5	S355JR
26	106	IPE 220	6	254.0	6.6	S355JR
27	107	IPE 220	2	256.5	6.7	S355JR
28	110	IPE 300	1	1919.6	80.9	S355JR
29	112	Bl. 100x12	3	120.0	1.1	S355JR
30	113	Bl. 60x16	2	131.0	1.0	S355JR
31	114	Bl. 120x16	2	147.7	2.2	S355JR
32	117	Bl. 60x16	2	164.5	1.2	S355JR
33	118	Bl. 100x12	1	180.0	1.7	S355JR
34	119	Plate 180x16	8	220.0	5.0	S355JR
35	122	Plate 250x16	2	281.0	8.8	S355JR
36	123	Plate 300x16	1	300.0	11.3	S355JR
37	126	Bl. 180x12	1	350.0	5.9	S355JR
38	127	Bl. 250x20	1	350.0	13.7	S355JR
39	130	Bl. 300x20	2	420.0	19.7	S355JR
40	131	Plate 280x16	1	500.0	17.6	S355JR
41	132	Bl. 100x16	2	562.0	7.0	S355JR
42	133	Plate 220x24	1	600.0	24.8	S355JR
43	134	Plate 400x24	1	600.0	45.1	S355JR
45	B-3	IPE 600	1	10695.6	1459.3	
46	100	IPE 600	1	8712.0	1060.8	S355JR
47	105	IPE 300	2	250.0	10.5	S355JR
48	106	IPE 220	6	254.0	6.6	S355JR
49	107	IPE 220	2	256.5	6.7	S355JR
50	110	IPE 300	1	1919.6	80.9	S355JR
51	112	Bl. 100x12	3	120.0	1.1	S355JR
52	113	Bl. 60x16	2	131.0	1.0	S355JR
53	114	Bl. 120x16	2	147.7	2.2	S355JR
54	117	Bl. 60x16	2	164.5	1.2	S355JR
55	118	Bl. 100x12	1	180.0	1.7	S355JR
56	119	Plate 180x16	8	220.0	5.0	S355JR
57	122	Plate 250x16	2	281.0	8.8	S355JR
58	123	Plate 300x16	1	300.0	11.3	S355JR
59	126	Bl. 180x12	1	350.0	5.9	S355JR
60	127	Bl. 250x20	1	350.0	13.7	S355JR
61	130	Bl. 300x20	2	420.0	19.7	S355JR
62	131	Plate 280x16	1	500.0	17.6	S355JR
63	132	Bl. 100x16	2	562.0	7.0	S355JR
64	133	Plate 220x24	1	600.0	24.8	S355JR
65	134	Plate 400x24	1	600.0	45.1	S355JR
67	B-4	IPE 600	1	10695.6	1420.9	
68	100	IPE 600	1	8712.0	1060.8	S355JR
69	105	IPE 300	1	250.0	10.5	S355JR
70	106	IPE 220	7	254.0	6.6	S355JR
71	107	IPE 220	2	256.5	6.7	S355JR
72	110	IPE 300	1	1919.6	80.9	S355JR
73	112	Bl. 100x12	5	120.0	1.1	S355JR
74	113	Bl. 60x16	2	131.0	1.0	S355JR
75	114	Bl. 120x16	2	147.7	2.2	S355JR
76	116	Bl. 50x20	1	160.0	1.3	S355JR
77	117	Bl. 60x16	2	164.5	1.2	S355JR
78	118	Bl. 100x12	1	180.0	1.7	S355JR
79	119	Plate 180x16	9	220.0	5.0	S355JR
80	123	Plate 300x16	1	300.0	11.3	S355JR
81	124	Bl. 300x20	1	300.0	14.1	S355JR
82	126	Bl. 180x12	1	350.0	5.9	S355JR
83	127	Bl. 250x20	1	350.0	13.7	S355JR
84	131	Plate 280x16	1	500.0	17.6	S355JR
85	132	Bl. 100x16	2	562.0	7.0	S355JR
86	133	Plate 220x24	1	600.0	24.8	S355JR
87	134	Plate 400x24	1	600.0	45.1	S355JR
89	B-5	IPE 600	2	10695.6	1460.7	
90	101	IPE 600	1	9145.7	1113.6	S355JR
91	106	IPE 220	10	254.0	6.6	S355JR
92	109	IPE 300	1	1485.9	62.6	S355JR
93	112	Bl. 100x12	4	120.0	1.1	S355JR
94	113	Bl. 60x16	4	131.0	1.0	S355JR
95	114	Bl. 120x16	4	147.7	2.2	S355JR
96	116	Bl. 50x20	2	160.0	1.3	S355JR
97	117	Bl. 60x16	4	164.5	1.2	S355JR
98	119	Plate 180x16	10	220.0	5.0	S355JR
99	123	Plate 300x16	1	300.0	11.3	S355JR
100	126	Bl. 180x12	2	350.0	5.9	S355JR
101	127	Bl. 250x20	2	350.0	13.7	S355JR
102	128	Bl. 100x16	2	361.0	4.5	S355JR
103	132	Bl. 100x16	2	562.0	7.0	S355JR
104	133	Plate 220x24	1	600.0	24.8	S355JR
105	134	Plate 400x24	1	600.0	45.1	S355JR
107	B-6	IPE 300	2	12361.1	762.7	
108	102	IPE 300	1	12329.1	519.3	S355JR
109	107	IPE 220	12	256.5	6.7	S355JR
110	108	IPE 300	2	480.2	20.2	S355JR
111	115	Bl. 50x20	2	150.0	1.2	S355JR
112	119	Plate 180x16	12	220.0	5.0	S355JR
113	120	Bl. 70x12	8	278.6	1.8	S355JR
114	123	Plate 300x16	1	300.0	11.3	S355JR
115	125	Bl. 250x20	2	320.0	12.5	S355JR
116	129	Plate 200x16	1	380.0	9.5	S355JR
Masa całkowita części z 3 % dodatkiem 10513.5 kg						

stal S355JR
elektrody EB-1.50

SPOINY NIEOPISANE:

Spoiny czołowe typu K (przy dostępie obustronnym) lub typu ½V (przy dostępie jednostronnym) wykonać o grubości cieńszego z łączonych elementów.

Spoiny pachwinowe wykonać o grubości "a" w zależności od łączonych elementów:

a. rura z rurą: a = 1,0t, gdzie t – grubość ścianki cieńszej rury;
b. blacha lub kształtownik walcowany z rurą: a = 1,0t, gdzie t – grubość ścianki rury, lecz nie więcej niż 0,7 grubości blachy lub kształtownika;
c. pozostałe elementy: a=0,7t, gdzie t – grubość cieńszego z łączonych elementów.

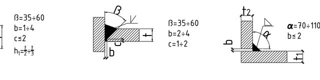

±0,00=	145,00 m n.p.m.

NAZWA OBIEKTU:		
BUDOWA BUDYNKU ADMINISTRACJI PUBLICZNEJ STAROSTWA POWIATOWEGO W WYSOKIEM MAZOWIECKIEM ZLOKALIZOWANYM NA DZ. 1515/22, 1515/21, 1510/3 I 1510/1		
DANE INWESTORA:		
POWIAT WYSOKOMAZOWIECKI UL. LUDOWA 15A 18-200 WYSOKIE MAZOWIECKIE		
NAZWA RYSUNKU:	NR RYS.	SYMBOL REWIZJI
BELKI GŁÓWNE B-1 DO B-6	KS-006	0
JEDNOSTKA PROJEKTOWA: PRACOWNIA INŻYNIERSKA, ul. Gen. St. Maczka 52 lok.1/2, Białystok, 15-697, tel./fax +48 (85) 675 27 41, e-mail: biuro@inzynierska.com	STADIUM OPRACOWANIA: PROJEKT WYKONAWCZY	
ZESPÓŁ AUTORSKI:		
PROJEKTANT: mgr inż. Emil Huk, nr uprawnień PDL/0068/POOK/08, nr izby PDL/BO/0024/09	OPRACOWAŁ:	
podpis:	podpis:	
BRANŻA: KONSTRUKCJA	DATA: 2023r.	SKALA: 1:20

Projekt chroniony prawem autorskim – zgodnie z Ustawą o Prawie Autorskim i prawach pokrewnych Dz.U.24, poz.83 z dn.4.02.1994r.
Powielanie całości lub fragmentów bez zgody autora projektu – ZABRONIONE